Einhängung mit Kodierung Nr.
Gezeichnet in Pfeilrichtung X
CODING VERSIONS WITH CODING-NUMBER
DRAWN VIEW X

A 928 000 282

	1	2 (1.8)	3 (3.75)	4 (5.4)	5	6	7	8	9	10	11	12	ohne Kod. WITHOUT CODING
Griffschale vormontiert/COMPLETED HOUSING Fertigteil-Nr./FINISHED PART-NO.: 1 928	... ...	403 419	... ...	403 421	... ...	403 340	... ...	403 341	... ...	... ...	... ...	... ...	... ...

Dargestellt:
Griffschale vormontiert mit Kod. 8
und Deckel mit Kabelabgang links.
DRAWN:
CONTACT HOUSING COMPLETED WITH CODING-
NUMBER 8 AND CABLE POSITION LEFT.

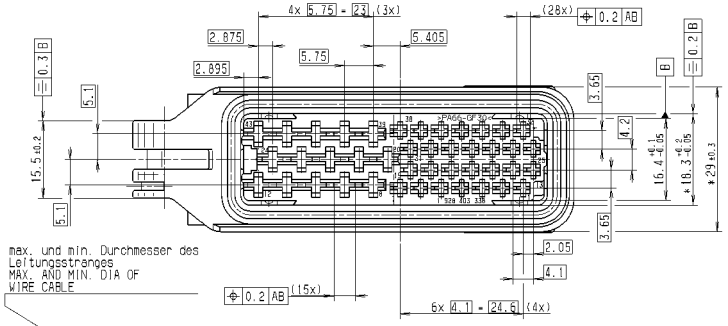

max. und min. Durchmesser des
Leitungsstranges
MAX. AND MIN. DIA OF
WIRE CABLE

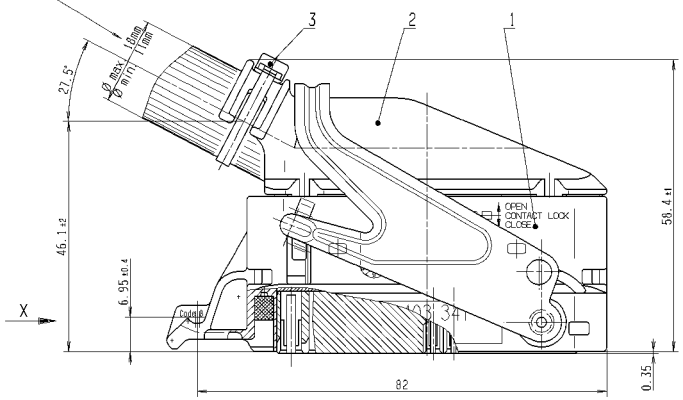

Ohne Kabelbaum gezeichnet
DRAWN WITHOUT WIRE CABLE

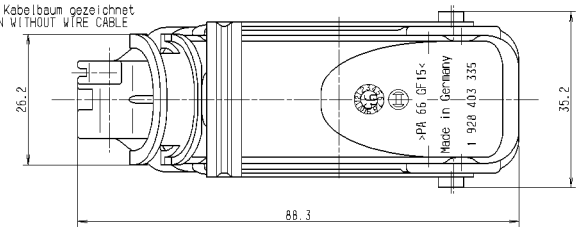

Gilt nur für den Einbau im Motorraum
IT IS ONLY USED AS ENGINE CONNECTOR

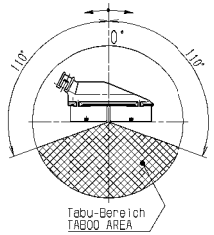

Durch Verwendung des Deckels sind Einbaulagen möglich bei denen sich Wasser im Innenraum ansammelt.

BY USING THIS COVER, THERE ARE SEVERAL MOUNTING POSITIONS POSSIBLE WHICH CAUSE WATER ACCUMULATION INSIDE THE CONNECTOR.

1:1

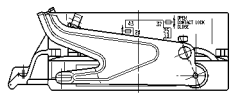

Anlieferungszustand an den Konfektionär
DELIVERING CONDITION (PRE-ASSEMBLY)

Material:	HOUSING	= PA 66 30%GF , BLACK
	CONTACT SUPPORT	= PA 66 30%GF , NATURE
	SLEEVE	= VS 13291-GW , BLACK
	LEVER	= X5CrNi18 10 / 1.4301
	SECUNDARY LOCK PIN	= PA 66 30%GF , LILAC
	TENSION BAND	= PA 12 , BLACK
Stoff :	Griffschale	= PA 66 30%GF , schwarz
	Kontaktträger	= PA 66 30%GF , natur
	Dichtung	= VS 13291-GW , schwarz
	Hebel	= X5CrNi18 10 / 1.4301
	Sek.-Verr.	= PA 66 30%GF , lila
	Spannband	= PA 12 , schwarz

Dargestellt:
Griffschale vormontiert mit Kod. 8
und Deckel mit Kabelabgang rechts.
DRAWN:
CONTACT HOUSING COMPLETED WITH CODING-
NUMBER 8 AND CABLE POSITION RIGHT.

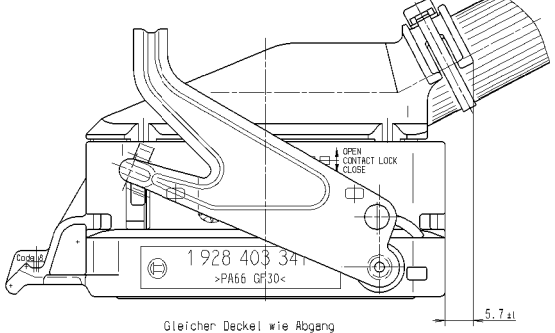

Gleicher Deckel wie Abgang
links, nur um 180° gedreht montiert.
IT IS THE SAME COVER LIKE CABLE POSITION LEFT,
BUT THE COVER IS ROTATED BY 180°.

Prüfvorschriften / SPECIFICATION :		
Fertigung-Prüf-Montagevorschrift	: Y 280 F70 004	PRODUCTION-CHECK-ASSEMBLY SPECIFICATION
Technische Kundenunterlage/ TECHNICAL CUSTOMER INFORMATION		
Kenndaten für Steckverbindungen	: Y 280 K02 056	SPECIFICATIONS FOR FOR PLUG CONNECTION
Prüfdatenblatt	: Y 280 M02 056	TEST SPECIFICATION
Montageanleitung	: Y 928 F00 051	ASSEMBLY INSTRUCTION

Ausführung / MODEL :

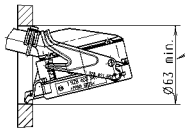

Erforderlicher Ø für die Karosserie Durchführung
HOLE DIAMETER IN THE CHASSIS FOR CONNECTOR LEAD THROUGH

Kontakte mit TYCO-Nr. / CONTACTS WITH TYCO-NUMBERS (14)

Isolierungs-Ø ISOLATION DIA.	Leiterquerschnitt WIRE CROSS-SECTION RANGE	MICRO-TIMER II GEN. MT II A	MICRO-TIMER II GEN. EAD (SEALING)		JUNIOR-POWER-TIMER JPT	JUNIOR-POWER-TIMER EAD (SEALING)	
1.2 ... 2.0mm	0.35 ... 0.5 mm²	968 045-7	963 530-1	Blindstopfen (CAVITY PLUG) 963 531-1	929 941-7	828 904	Blindstopfen (CAVITY PLUG) 828 922-1
1.2 ... 2.0mm	0.5 - 1 mm²	968 015-7	963 530-1		929 939-7	828 904	
2.2 ... 3.0mm	1.5 - 2.5 mm²	———	———		929 937-7	828 905-1	
	Leiterquerschnitt WIRE CROSS-SECTION RANGE	Fa. TYCO	Fa. TYCO		Fa. TYCO	Fa. TYCO	

Kontakte und EAD's müssen bei TYCO-Deutschland bestellt werden
TERMINALS AND SEALS HAVE TO BE ORDERED BY TYCO-GERMANY

Nicht bestückte Kontaktkammern müssen mit einem Blindstopfen abgedichtet werden .
NOT USED CHAMBERS HAVE TO BE FILLED WITH CAVITY PLUGS.

Lieferzustand:/DELIVERING CONDITION:

Griffschale vormontiert mit Dichtung,Kontaktträger
Verriegelungsplatte und Verriegelungshebel.
COMPLETED HOUSING WITH SEAL, CONTACT SUPPORT,
SECUNDARY LOCK PIN AND LOCKING LEVER.

Demontagewerkzeug (Fa.TYCO) für Kontakte	MTII A: 726 534-1 JPT : 726 503-1	DISASSEMBLING TOOL FOR CONTACTS

Hauptabmessungen bei geöffnetem Hebel
DIMENSIONS BY OPENED LEVER

1:1

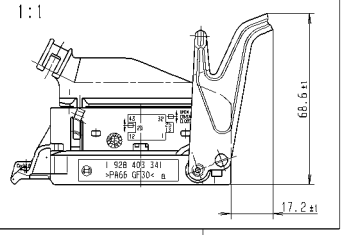

1:1

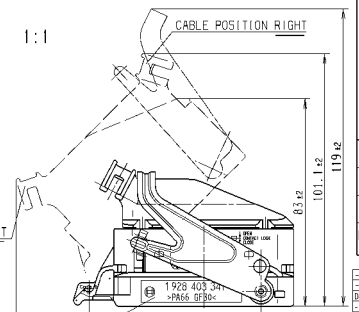

(Beschriftung/LEGEND)
Rückseite : BOSCH
OTHER SIDE: Made in Germany

Verrastung der Kontakte in den Kammern absichern mit:

a) Betätigung der Verriegelungsplatte nach Vorschrift Y 928 F00 040 mit Verriegelungsvorrichtung Y 928 H00 146.

a) ACTUATION OF THE SECONDARY LOCKING ACCORDING Y 928 F00 040 WITH LOCKING DEVICE Y 928 H00 146.

oder / OR

b) Pull - Test nach Y 928 P00 105

b) PULL - TEST ACCORDING Y 928 P00 105

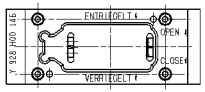

Pos. ITEM	Stk. QUANT	Benennung DESIGNATION	Angebotszeichnung OFFER DRAWING	Bestellnummer PART-NUMBER	Lieferer SUPPLIER	Bemerkung REMARKS
3	1	Spannband / TENSION BAND	C 280 209 014A	1 928 401 283	BOSCH - GS/VKE3	
2	1	Deckel / COVER	C 928 001 88A	1 928 403 335	BOSCH - GS/VKE3	
1	1	Griffschale 43-pol.vormontiert COMPLETED HOUSING 43-PIN	D 928 001 26A	siehe Tabelle SEE INDEX	BOSCH - GS/VKE3	

MAXIMUM EQUIPMENT:	Maximale Bestückung:
15 x POWER CONTACTS	15 x Leistungskontakte
28 x SIGNAL CONTACTS	28 x Signalkontakte
43 X TOTAL	43 X Gesamt

Teile müssen einzeln beim Hersteller bestellt werden
PARTS HAVE TO BE ORDERED SINGLE FROM THE MANUFACTURER

Messer im Aggregat bzw. Kontakte im Kabelbaum müssen gleiche Oberflächen aufweisen.
MALE CONNECTOR IN UNIT AND CONTACTS IN PLUG CONNECTOR MUST HAVE THE SAME SURFACE.

* - Maße über die Ecken gemessen, zusätzlich konkaver Einfall max. 0,3 pro Seite zulässig

* - DIMENSION DISTANCE BETWEEN CORNERS, ADDITIONAL CONCAVE INCIDENCE MAX. 0,3 PER SIDE PERMISSIBLE

Ausführung	: Motorraum
Farbe	: schwarz
Schutzart	: IP66k/69k DIN 40050

MODEL	: ENGINE COMPARTMENT
COLOR	: BLACK
PROTECTION MODE:	IP66k/69k DIN 40050

Nr. NO	Aenderung CHANGE	gez. DWN.	gueltig VALID	geprf CHK.
14	ueberarbeitet/REVISED	Se	24.08.2004	Zl

Dokumentenart/ DOCUMENT TYPE A02

Nicht tol. Masse NON TOLERANCED DIMENSIONS ± 0.5 mm, ± 2.5°

Gr.St.	Datum/DATE	Name/NAME
VOLUMI	gez/DWN 10.03.1995	EK
-	geo/CHK 10.03.1995	EK/
	gen/APP 10.03.1995	Sta
	Original: GS-CP/EN32	

DIN A1 — BOSCH — CAT

Massstab SCALE 2:1 (1:1 5:1) — Gewicht WEIGHT -
Benennung/ TITLE — Angebots-zeichnung OFFER DRAWING
Steckverbindung 43-polig
PLUG CONNECTION 43 WAY
Nr./ NO. A 928 000 282 — de/en — SHEET 1 / 1 Bl/Sb

Ersetzt f./REPLACES A 928 000 282 v. 24.10.2001 | Ersetzt d./REPLAC. BY: -

©(1)(1) Weitere bei Robert Bosch GmbH, auch für den Fall von Schutzrechtsanmeldungen, erhaltene Informationen, wie Kopier- und Weitergebrauch, bei Unbefugten, sind nicht zulässig.
©(1)(1) THIS DRAWING IS THE EXCLUSIVE PROPERTY OF ROBERT BOSCH GMBH, GERMANY. IT MAY NOT BE REPRODUCED OR GIVEN TO THIRD PARTIES.

Weit. Textsatz: Angebotszeichnungen FURTHER FOREIGN LANGUAGE OFFER TEXTS

BOSCH 1.03.2003 0 A1

BEDIENE INSTRUCTIONS FOR FILLING OUT N12A 011/1

Ausfüllanleitung N12A 011/1 beachten!